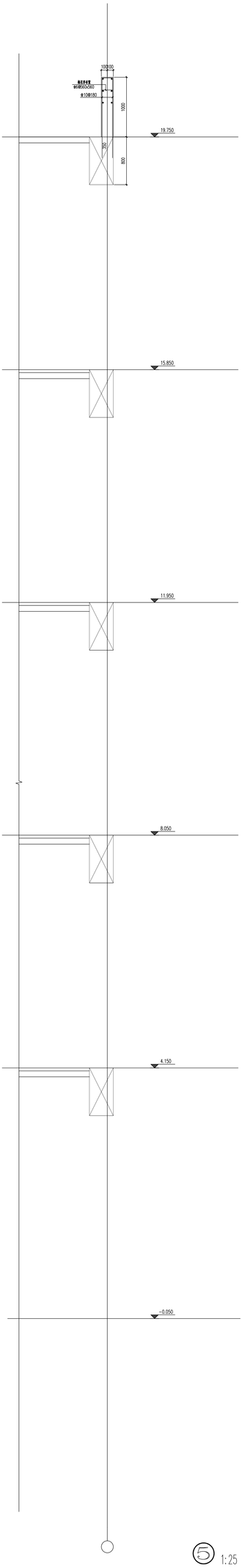

⑤ 1:25

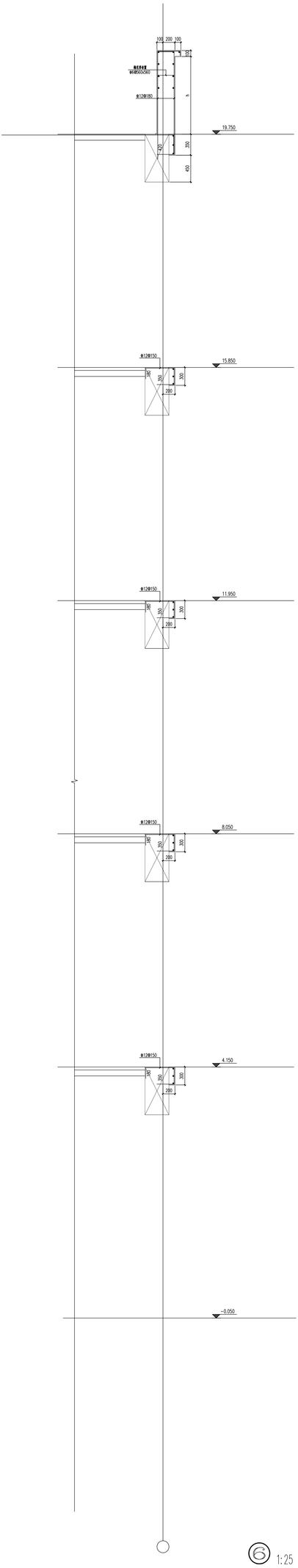

⑥ 1:25

建筑设计单位：中环设计集团有限公司
CHINA RING DESIGN GROUP CO.,LTD.
地址：成都市高新区天府大道北段1480号1栋1单元
邮编：610041 电话：028-85188888 传真：028-85188888

注册章：
中华人民共和国一级注册结构工程师
姓 名：苏德文
证书号：S1000523-3004
有效期：至2025年6月

四川省建设工程设计出图专用章
本图经我单位审查合格，按照《建设工程质量管理条例》第十九条规定，准予交付施工单位按图施工。
出图单位：中环设计集团有限公司
出图日期：2024年11月
单位编号：ATC15D3601
图章编号：
建设工程名称：
图纸名称：

合作设计单位：

书面位置示意图：

注册师 Registered Engineer: 苏德文
外出证书编号 Number of out of office: 510523-3004
建设单位 Construction Unit: 绵阳市教育科技科学技术局
项目 Project: 绵阳市涪城区第四小学建设项目
子项 Subitem: 教学楼
图名 Title: 墙身大样三
审定 Examined and approved: 汪 洁
审核 Examined and verified: 苏德文
项目负责人 Project Manager: 宋 奇
专业负责人 Project Engineer: 苏德文
校对 Checked by: 郭瑞雪
设计 Designed by: 王海东
会签 Coordinated by: 电气 / 结构 / 给排水
建筑 Architecture: 苏德文
结构 Structure:
给排水 Water & Drainage:
电气 Electrical:
图别 Discipline: 建筑
图号 Drawing No.: S-703
设计号 Project No.: MC15JC2022000001
日期 Date: 2024.11