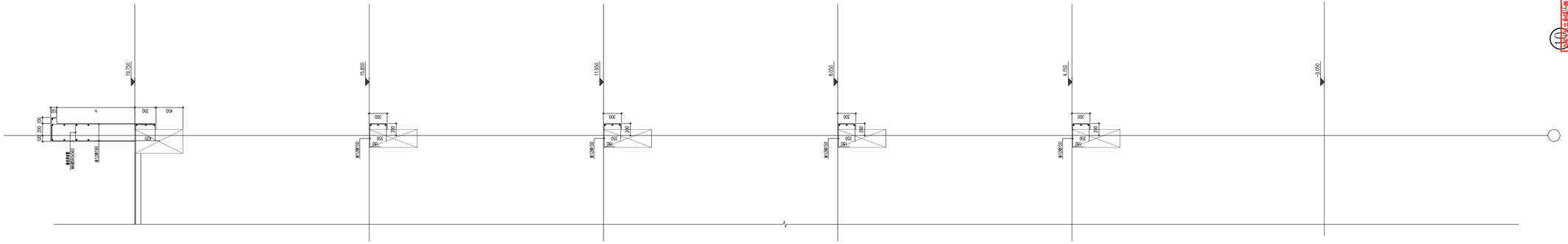

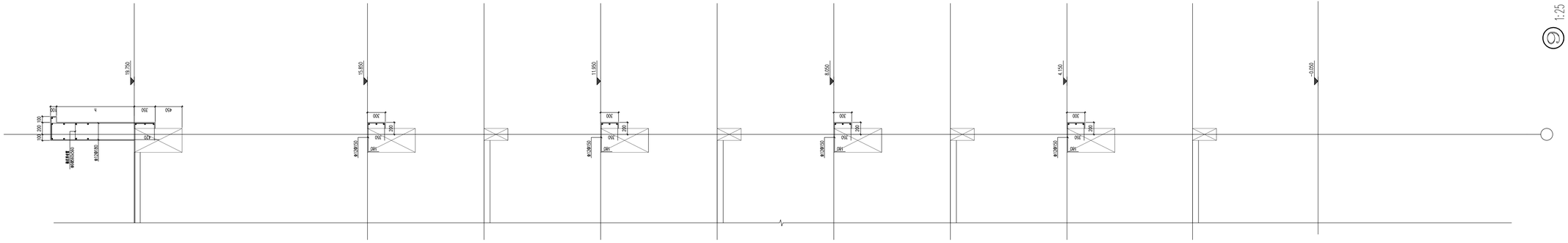

⑤ 1:25

勘察、设计单位:
Investigation and design unit:
中环城乡规划设计集团有限公司
Central Urban and rural planning and Design Group Co.Ltd
设计证书:
（市政行业（道路工程）甲级
（市政行业（桥梁工程）甲级
（市政行业（给水工程）甲级
（市政行业（排水工程）甲级
（建筑行业建筑工程专业甲级
（建筑行业（人防工程）专项乙级
（建筑行业（风景园林工程）专项乙级
（建筑行业（城市规划）专项乙级
（建筑行业（结构）专项乙级
（建筑行业（电力）专项乙级
（建筑行业（电子）专项乙级
（建筑行业（通信）专项乙级
（建筑行业（消防）专项乙级
（建筑行业（市政公用工程）专项乙级
（建筑行业（风景园林）专项乙级
（建筑行业（人防）专项乙级
（建筑行业（环境）专项乙级
（建筑行业（机电）专项乙级
（建筑行业（装饰）专项乙级
（建筑行业（幕墙）专项乙级
（建筑行业（建筑智能化）专项乙级
（建筑行业（消防设施）专项乙级
（建筑行业（建筑装饰）专项乙级
（建筑行业（城市规划）乙级
（建筑行业（风景园林）乙级
（建筑行业（人防）乙级
（建筑行业（环境）乙级
（建筑行业（机电）乙级
（建筑行业（装饰）乙级
（建筑行业（幕墙）乙级
（建筑行业（建筑智能化）乙级
（建筑行业（消防设施）乙级
（建筑行业（建筑装饰）