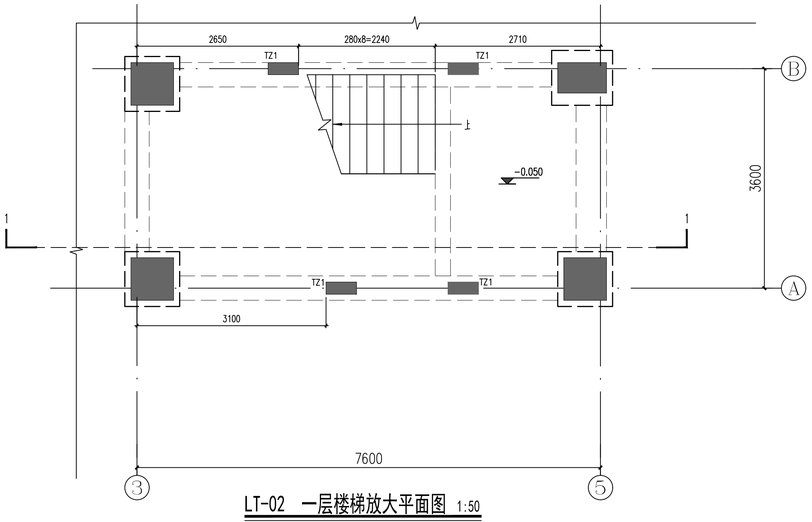

LT-02 一层楼梯放大平面图 1:50

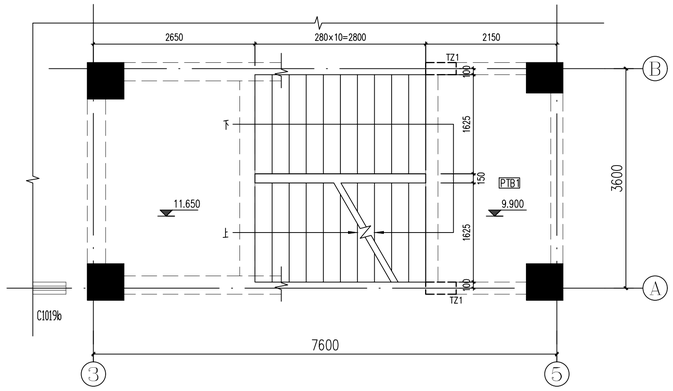

LT-02 四层楼梯放大平面图 1:50

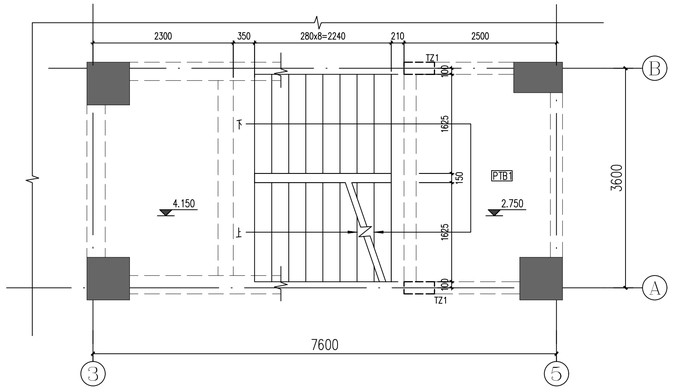

LT-02 二层楼梯放大平面图 1:50

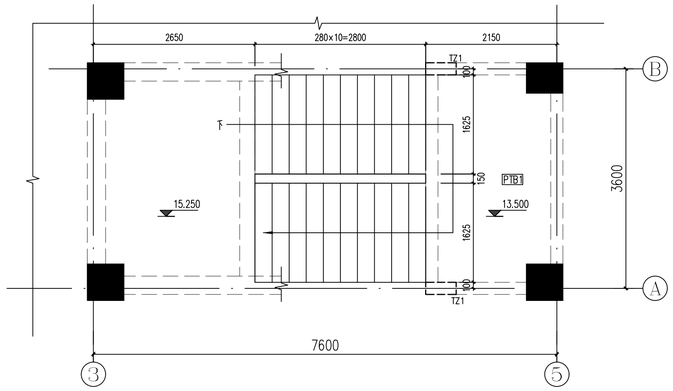

LT-02 五层楼梯放大平面图 1:50

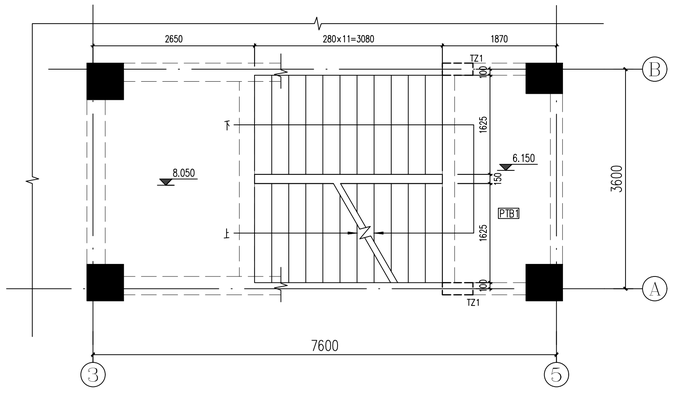

LT-02 三层楼梯放大平面图 1:50

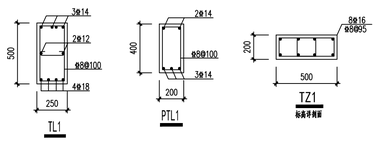

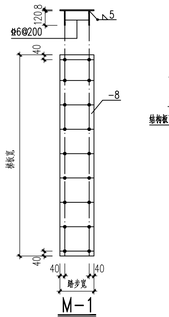

M-1

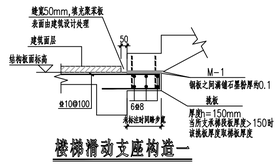

楼梯滑动支座构造一

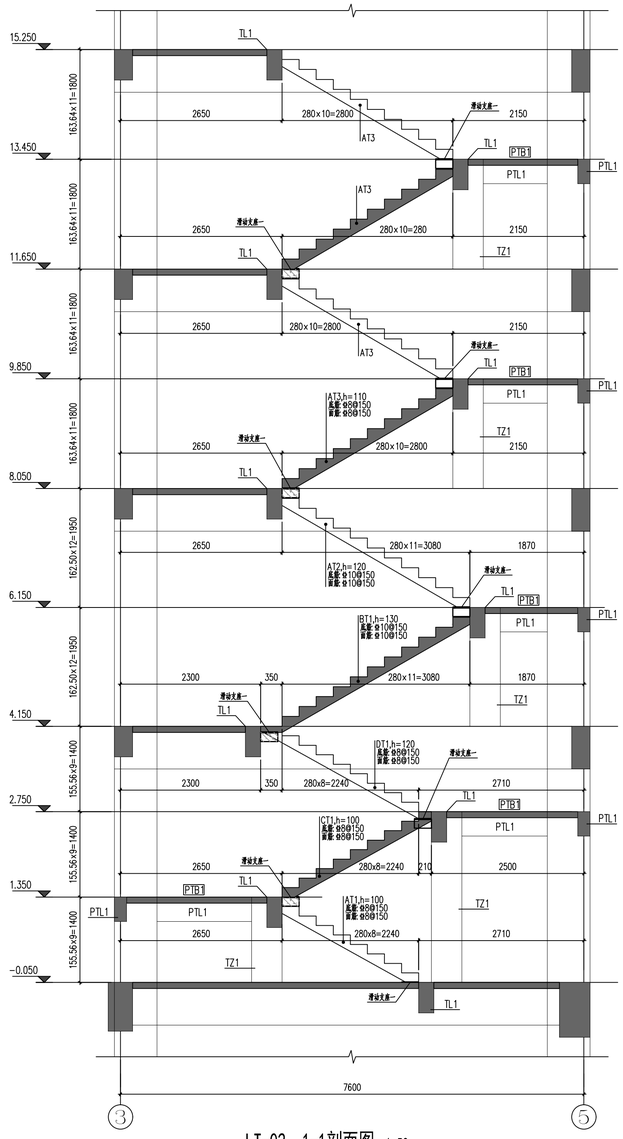

LT-02 1-1剖面图 1:50

1、楼梯平面位置见结构平面布置图。
2、楼梯剖面及栏杆详件见建筑施工图。
3、楼梯设计采用"平法"表示法，构造详见22G101-2。
4、混凝土强度等级C30。
5、钢筋：
Φ--HPB300，Φ--HRB335，
Φ--HRB400，Φ--HRB500，
6、分布钢筋见下表，且每踏步不少于一根。

板厚	分布钢筋
100	Φ6@180
110~160	Φ8@200
170~220	Φ8@150

7、所有梯架踏步加密区范围同框架架，所有楼梯柱全高加密。
8、梯板面筋通长布置，不截断。
9、其余要求见结构设计总说明。
10、PTB1板厚为120mm，板配筋Φ8@200双层双向布置。
11、与梯柱、框架柱相连的梁无论其编号为何，均按框架梁要求进行锚固。
12、梯柱、与梯柱相连的梁抗震等级为二级。

中华人民共和国一级注册结构工程师
姓 名：苏德文
注册号：5100529-S004
有效期：至2025年6月

四川省建设工程设计出图专用章
中环城乡规划设计集团有限公司
资质等级证书：建筑行业（建筑工程）甲级；市政（燃气工程、轻轨交通工程除外）行业（公路行业（公路）专业甲级；市政（燃气工程、轨道交通工程除外）行业
资质证书编号：A151005291 有效期至：2026年12月22日

勘察、设计单位：
Investigation and design unit:
中环城乡规划设计集团有限公司
Central Urban and rural planning and Design Group Co.Ltd
设计证书：
建筑行业（建筑工程）甲级
市政行业（燃气工程、轻轨交通工程除外）甲级
风景园林工程专项乙级
城乡规划编制乙级
建筑行业（人防工程）乙级
水污染防治工程乙级
固体废物处理处置工程乙级
水利行业丙级
公路行业（公路）专业甲级
工程勘察专业类（岩土工程（勘察））甲级
工程勘察专业类（岩土工程（设计））乙级
工程勘察专业类（岩土工程（物探测试检测监测））乙级
房屋安全鉴定
农业、林业、水利、水电、建筑工程咨询

合作设计单位：
Cooperation design unit:

平面位置示意图：
Schematic diagram of plane position:

注册师 Registered architect	苏德文
执业印章号 Registered seal number	5100529-S004
建设单位：units undertaking projects:	越西县教育体育和科学技术局
项目：Project:	越西县越城镇第四小学建设项目
子项：Subterm	综合楼
图名：Map title:	LT-02楼梯大样图

审定 Examine and approve	汪 洁		
审核 Examine and verify	苏德文		
项目负责人 Project leader	宋 奇		
专业负责人 Professional in charge	王海东		
校对 Proofread	郭海艳		
设计 Divise	王海东		

合作单位 Combined by		版本号 Version No.	01版
建筑 ARCH	苏德文	电气 ELEC	
结构 STRU		弱电 WEAK ELEC	
给排水 WS&D		暖通 HVAC	
图别 STATUS	施工图	图号 DRAWING NO.	S-602
设计号 PROJECT NO.	N5134342024000009	日期 DATE	2024.11