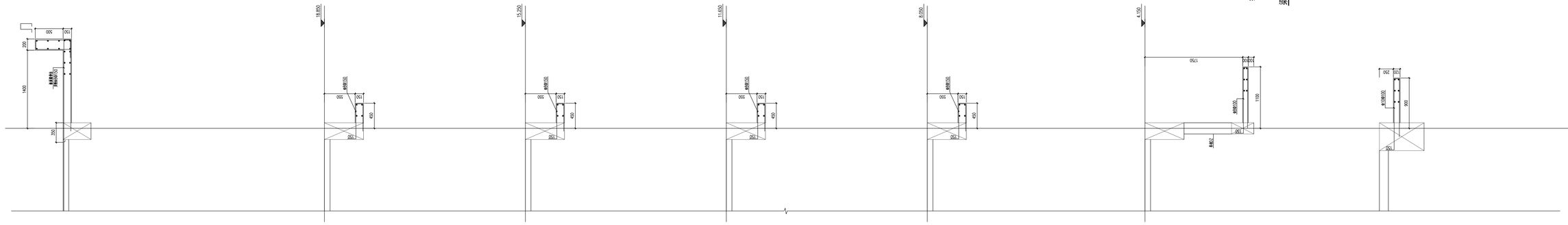


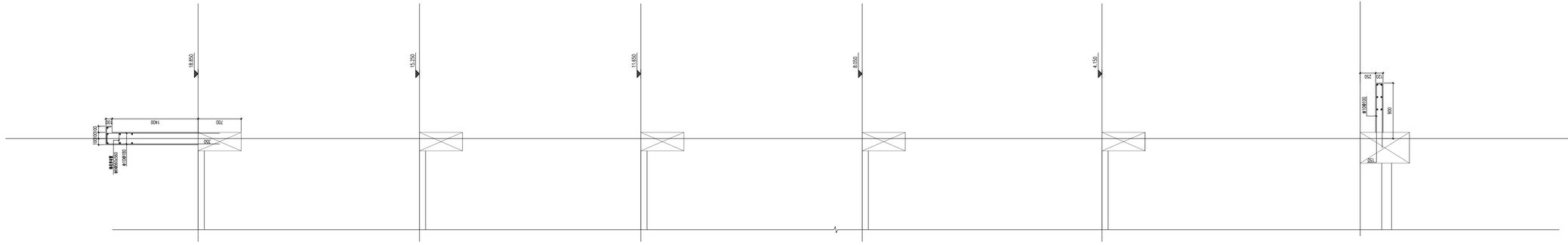


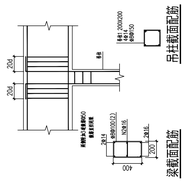


勘察、设计单位:
Investigation and design unit:
中环城乡规划设计集团有限公司
Central Urban and rural planning and Design Group Co.Ltd
设计证书:
中华人民共和国一级注册建筑师工程师
姓 名: 苏德文
注册号: 5100529-S004
有效期: 至2025年6月9日

合作设计单位:
Cooperation design unit:

平面位置示意图:
Schematic diagram of plane position:

| | |
|---|---|
| 注册师 Registered architect | 苏德文 |
| 执业印章号 Registered seal number | 5100529-S004 |
| 建设单位: units undertaking projects | 越西县教育体育和科学技术局 |
| 项目: Project | 越西县越城镇第四小学建设项目 |
| 子项: Subitem | |
| 图名: Map title | 墙身大样二 |

| | | | |
|---|---|---|---|
| 审定 Examine and approve | 汪洁 | | |
| 审核 Examine and verify | 苏德文 | | |
| 项目负责人 Project leader | 宋奇 | | |
| 专业负责人 Person in charge | 王海东 | | |
| 校对 Proofread | 郭海艳 | | |
| 设计 Devise | 王海东 | | |
| 会签: Confirmed by | | 版本号 Version No. | 01版 |
| 建筑 ARCH | 苏德文 | 电气 ELEC | |
| 结构 STRU | | 弱电 WEAK ELEC | |
| 给排水 SHUI | | 暖通 AHVAC | |
| 图别 ITEM | 施工图 | 图号 DRAWING NO. | S-702 |
| 设计号 PROJECT NO. | NB134343024000000 | 日期 DATE | 2024.11 |