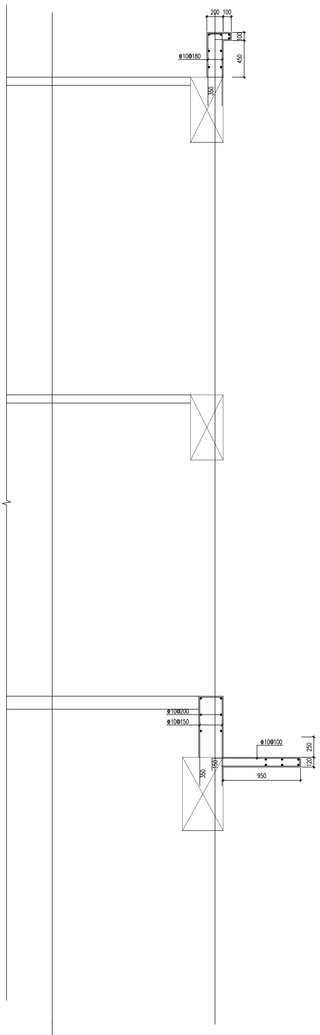

⑭ 1:25

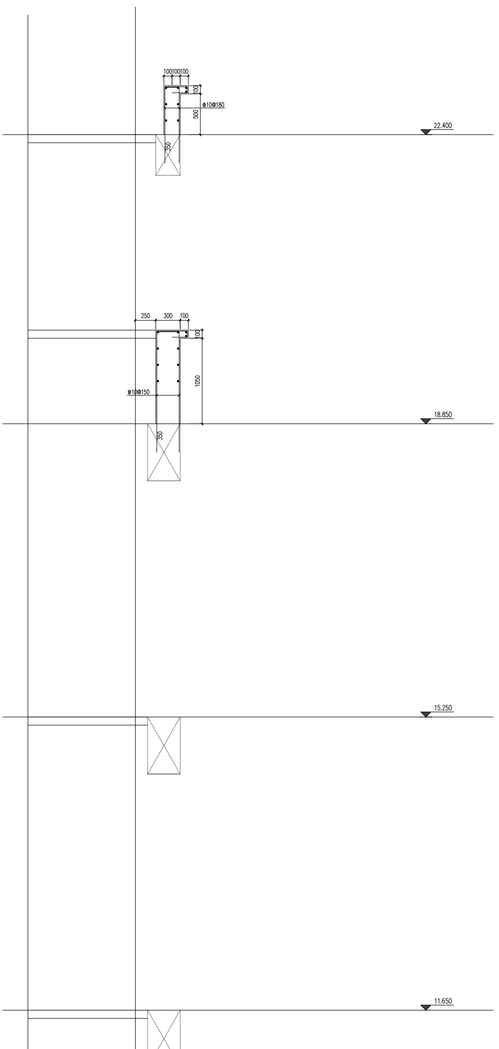

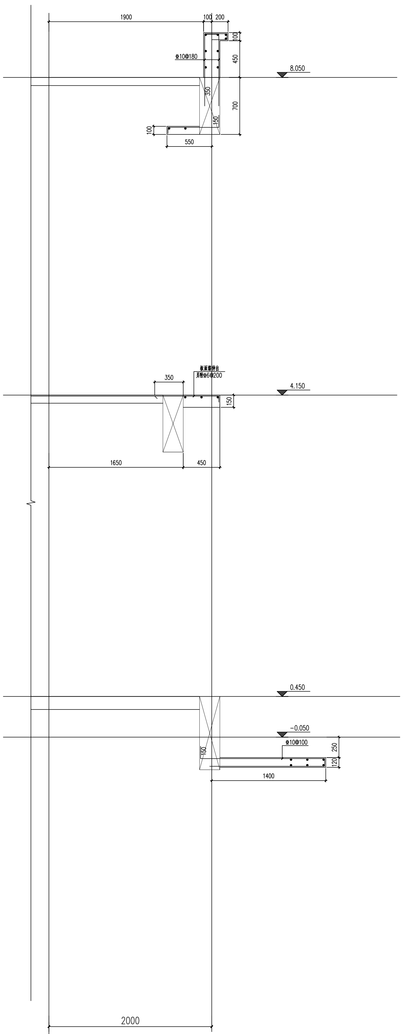

⑥ 1:25

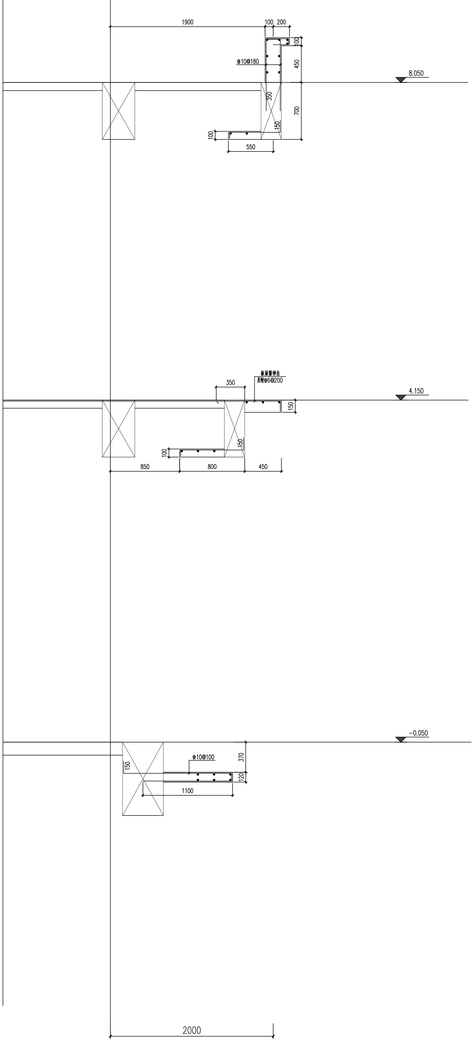

⑦ 1:25

中华人民共和国一级注册结构工程师
姓 名： 苏德文
注册号： 5100529-3004
有效期： 至2025年6月

四川省建设工程设计出图专用章
本图经四川省建设工程勘察设计管理信息系统（http://kcsj.scjst.com）
出图章编号：SCJST-Stamp 等级：甲级 有效期：2024-12-31
本图经四川省建设工程勘察设计管理信息系统（http://kcsj.scjst.com）
出图章编号：SCJST-Stamp 等级：乙级 有效期：2024-12-31
本图经四川省建设工程勘察设计管理信息系统（http://kcsj.scjst.com）
出图章编号：SCJST-Stamp 等级：丙级 有效期：2024-12-31
本图经四川省建设工程勘察设计管理信息系统（http://kcsj.scjst.com）
出图章编号：SCJST-Stamp 等级：工程设计 甲级 有效期：2024-12-31
本图经四川省建设工程勘察设计管理信息系统（http://kcsj.scjst.com）
出图章编号：SCJST-Stamp 等级：工程设计 乙级 有效期：2024-12-31
本图经四川省建设工程勘察设计管理信息系统（http://kcsj.scjst.com）
出图章编号：SCJST-Stamp 等级：工程设计 丙级 有效期：2024-12-31
本图经四川省建设工程勘察设计管理信息系统（http://kcsj.scjst.com）
出图章编号：SCJST-Stamp 等级：建筑工程设计 甲级 有效期：2024-12-31
本图经四川省建设工程勘察设计管理信息系统（http://kcsj.scjst.com）
出图章编号：SCJST-Stamp 等级：建筑工程设计 乙级 有效期：2024-12-31
本图经四川省建设工程勘察设计管理信息系统（http://kcsj.scjst.com）
出图章编号：SCJST-Stamp 等级：建筑工程设计 丙级 有效期：2024-12-31

建筑设计单位：
中环成都设计集团有限公司
CHINA RING CHENGDU DESIGN GROUP CO.,LTD
地址：成都市高新区天府大道北段1480号1栋

注册师 Registered Architect: 苏德文
执业印章编号 Registered Architect Stamp No.: 5100529-3004
建设单位 Construction Unit: 成都高新区教育科技科技大楼
项目 Project: 成都高新区桂湖西路小学建设项目
子项 Subproject:
图名 Title: 墙身大样图
审定 Approved by: 汪 洁
审核 Reviewed by: 苏德文
项目负责人 Project Leader: 宋 奇
专业负责人 Project Manager: 王海东
校对 Checked by: 郭瑞雪
设计 Designed by: 王海东
会签 Coordinated by:
建筑 Arch.: 苏德文
结构 Struct.: 电气 Elec.:
给排水 Plumb.: 暖通 HVAC:
图别 Discipline: 建施
图号 Drawing No.: S-704
设计号 Project No.: MCDG2024000001
日期 Date: 2024.11
会签专业图章 Coordination Stamp of Other Disciplines:
施工图 Construction Drawing