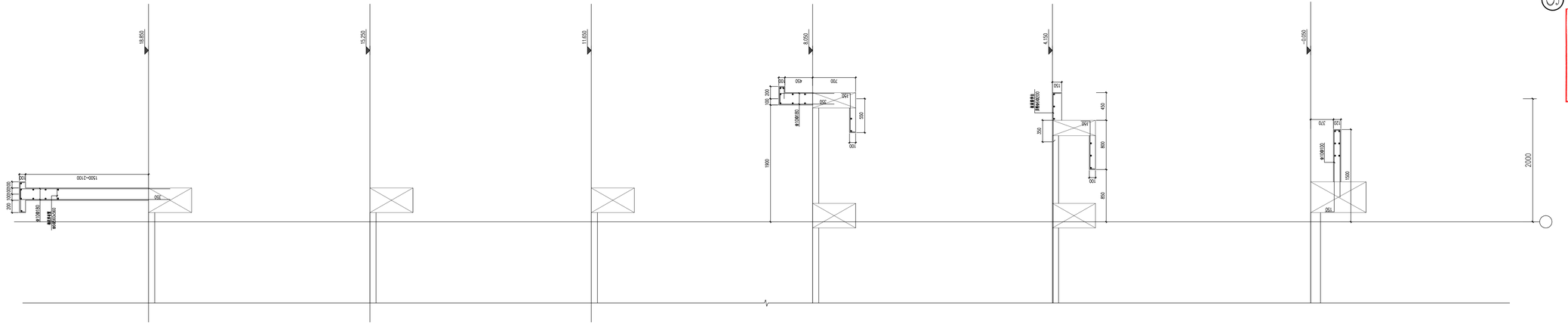

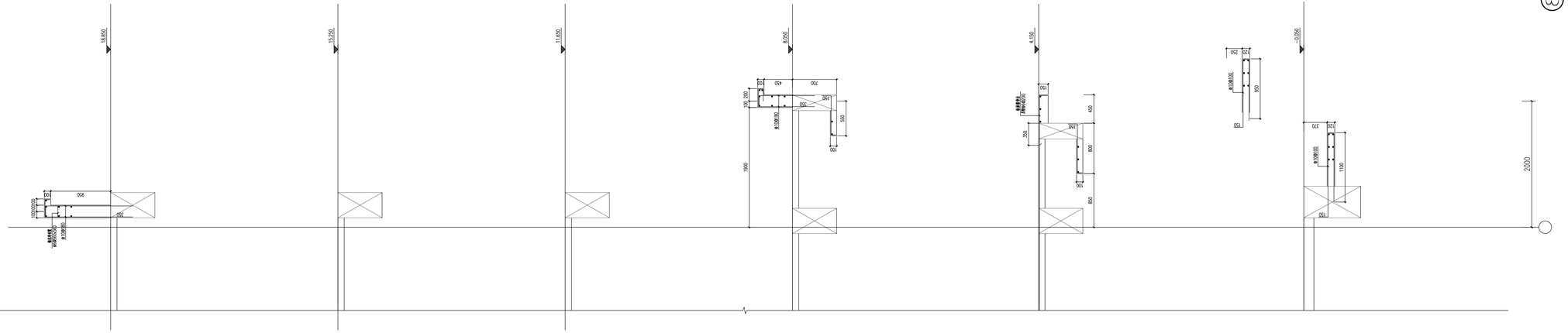

勘察、设计单位:
Investigation and design unit:
中环城乡规划设计集团有限公司
Central Urban and rural planning and Design Group Co.Ltd
设计证书:
中华人民共和国一级注册建筑师工程师
姓 名: 苏德文
注册号: 5100529-S004
有效期: 至2025年6月

合作设计单位:
Cooperation design unit:

平面位置示意图:
Schematic diagram of plane position:

注册师 Registered architect	苏德文
执业印章号 Registered seal number	5100529-S004
建设单位: units undertaking projects	越西县教育体育和科学技术局
项目: Project	越西县越城镇第四小学建设项目
子项: Subitem	
图名: Map title	墙身大样五

审定 Examine and approve	汪 洁	
审核 Examine and verify	苏德文	
项目负责人 Project leader	宋 奇	
专业负责人 Person in charge	王海东	
校对 Proofread	郭海艳	
设计 Devise	王海东	
会签: Confirmed by		版本号 Version No. 01版
建筑 ARCH		电气 ELEC
结构 STRU	苏德文	弱电 WEAK ELEC
给排水 WSD		暖通 AHVC
图别 FIGS	施工图	图号 DRAWING NO. S-705
设计号 PROJECT NO.	NB134343524000000	日期 DATE 2024.11