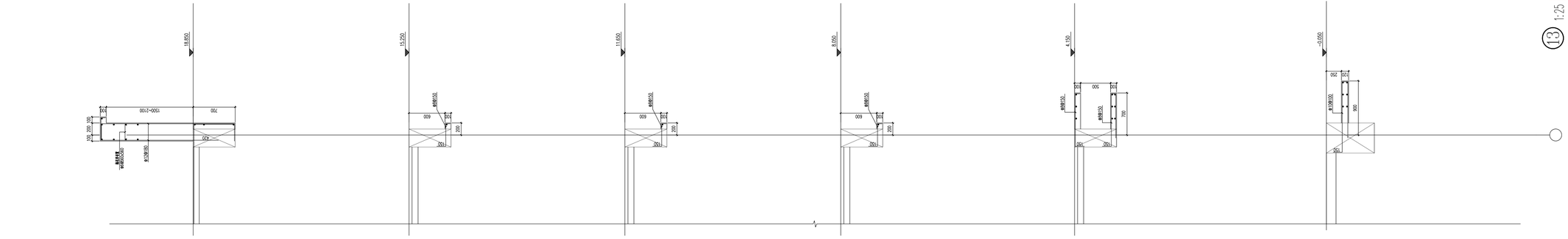

13 1:25

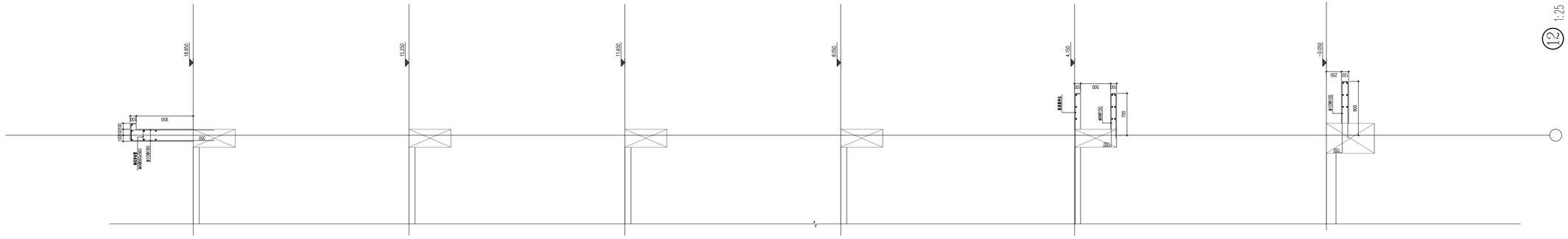

12 1:25

勘察、设计单位:
Investigation and design unit:
中环城乡规划设计集团有限公司
Central Urban and rural planning and Design Group Co.Ltd
设计证书:
中华人民共和国一级注册建筑师工程师
姓 名：苏德文
注册号：5100529-S004
有效期：至2025年6月9日
（市政行业（道路工程）甲级
用地规划乙级 城市规划编制乙级 城市道路工程乙级 城市桥梁工程乙级 城市隧道工程乙级 城市轨道交通工程乙级 城市防洪工程乙级 城市园林绿化工程乙级 城市公用事业（燃气）工程乙级 城市生活垃圾处理工程乙级 城市公用事业（给水）工程乙级 城市公用事业（排水）工程乙级 城市公用事业（热力）工程乙级 城市公用事业（污水处理）工程乙级 城市公用事业（风景园林）工程乙级 城市公用事业（城市照明）工程乙级 城市公用事业（地下管线）工程乙级 城市公用事业（地下管线）工程乙级 城市公用事业（地下管线